2. Demontage des Verstärkers (Skizze 2):

a) Demontage der Rückwand nach Abschnitt 1

b) Entfernen der Schrauben 5–8

c) Schraube 9 und die zugehörige Benzingsicherung des Funktionsschalters B entfernen.

3. Demontage des Tuners (Skizze 3):

a) Vorerst Demontage der Rückwand nach Abschnitt 1

b) Entfernen der Schrauben 10–12

c) Nach Entfernen der Schraube 13 kann der Verbindungshebel zum Wellenschalter ausgebaut werden.

d) Der Skalenantrieb ist gegen den Uhrzeigersinn bis zum Anschlag des Drehkos (langsames Ende) zu stellen.

e) Nun wird das Skalenrad vorsichtig von der Drehkondensatorachse abgezogen.

f) Nach Ablöten der beiden Leitungen zum KW-Feinabstimmtrimmer kann die Tunerplatte abgehoben werden.

Anmerkung: Nicht am Abstimmknopf drehen solange die Druckschaltplatte ausgebaut ist. (Die Zeigerausgangsstellung, Position 0, muß während der Montage beachtet werden) siehe Skizze 6.

4. Demontage des Cassettenrecorderchassis (Skizze 4):

a) Als erstes werden die Rückwand und der Verstärker nach Abschnitt 1 und 2 demontiert.

b) Der Schalter „Band Select" wird in Stellung „FM" geschoben.

c) Die Schrauben 14 - 18 werden entfernt. Nun kann das Chassis vorsichtig herausgehoben werden.

5. Demontage des Rdf.-Chassis (Skizze 5):

a) Zuvor werden die Rückwand, die Verstärkerplatte und das Tonbandchassis demontiert.

b) Nach dem Ausbau des Funktionsschalterhebels (D) mit Hilfe der Schraube 19, des Feinabstimmknopfes (E), des Abstimmknopfes (F), des Lautstärkeknopfes (G), des Bedienknopfes für Höhen (H) und für Bässe (I) können die 4 Schrauben 20 – 23 und die Halteschraube 24 für die Skala entfernt werden. Das Rdf.-Chassis muß vorsichtig angehoben werden, um die darunterliegenden Lautsprecher nicht zu beschädigen.

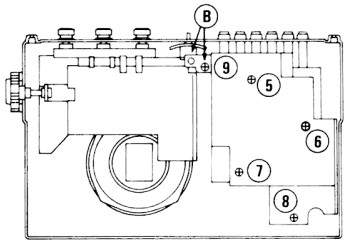

Skizze 2

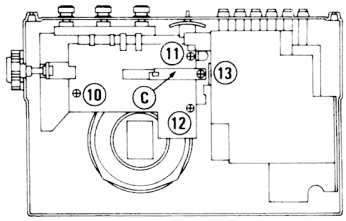

Skizze 3

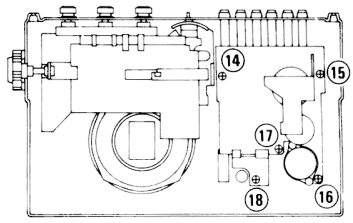

Skizze 4

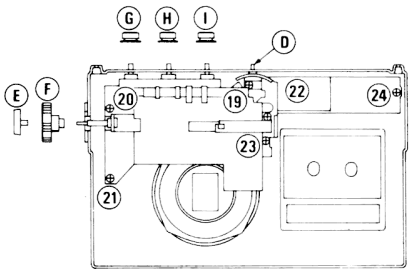

Skizze 5

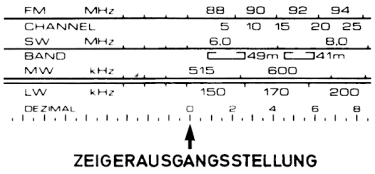

Skizze 6

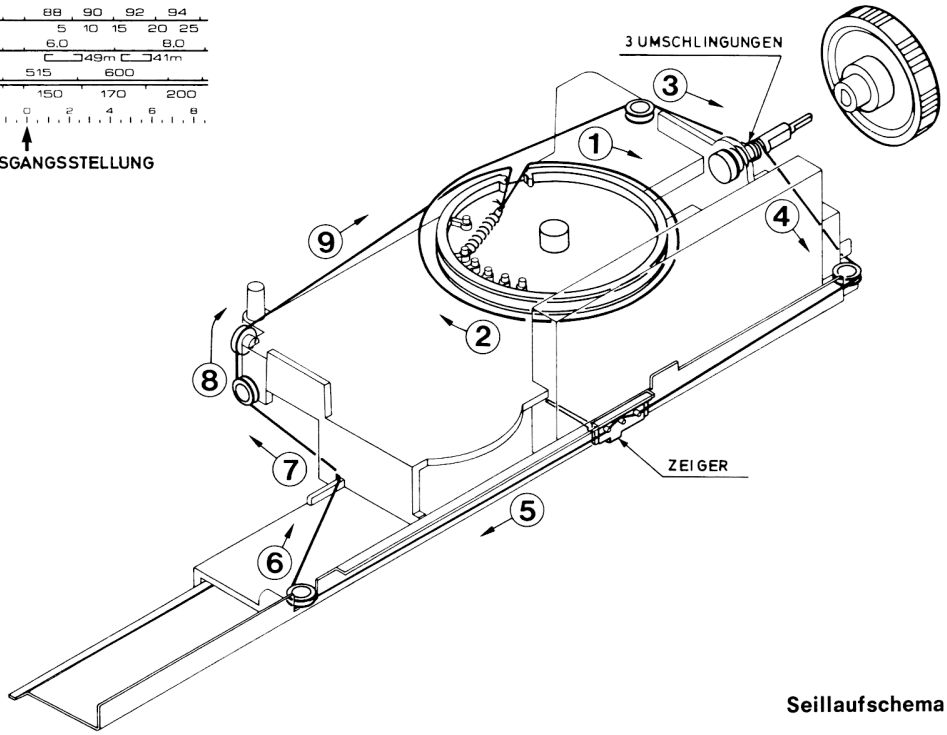

Seillaufschema

www.radiomuseum.org; upload by Heiko zur Mühlen; download by Alain Busschaert Tue Sep 10 06:24:33 UTC 2024 [2083 x 3307, 266kb, ? DPI]